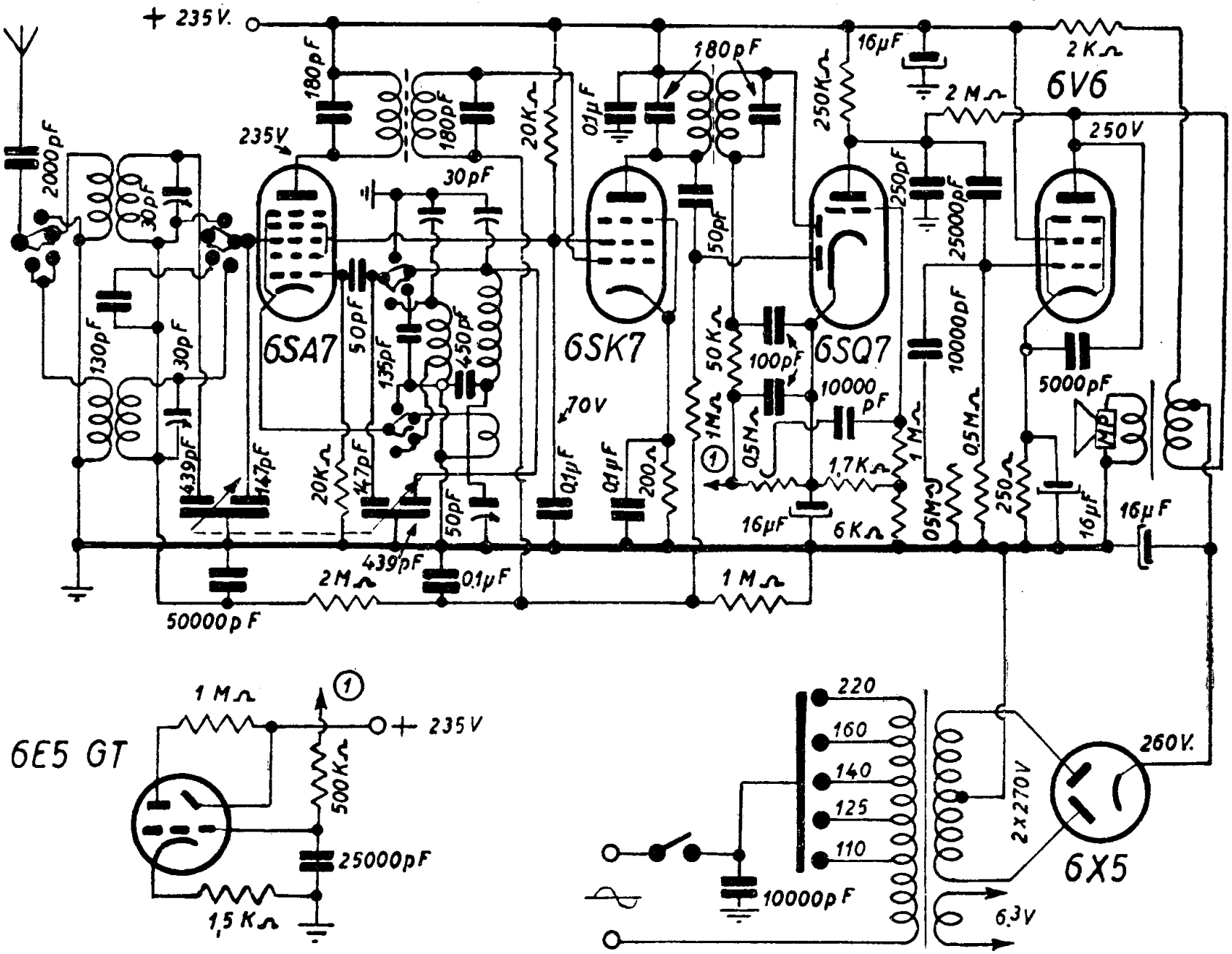

WATT RADIO - Mod. 50 e W/50 ARGO - Medie e due corte. Media frequenza a 470 kc. Finale: placca 250 V, schermo 224 V, griglia 11 V. Massima tensione anodica 260 V. Conv. e ampl. MF: placche 235 V, schermi 70 V.